INSTRUCTION MANUAL

ZERO TRIBE

www.zerotribejapan.com

この製品は XRAY T4（Ver.2015~2017）をフロントモーター・FWD 仕様に変更するためのコンバージョンキットです。当説明書はパーツの換装・製作をするために必要な内容が記載されています。掲載されていない部分の組立方法は XRAY T4 の説明書に従って行ってください。

This product is a conversion kit to change XRAY T4 (Ver. 2015 ~ 2017) to front motor · FWD specifications.
This manual describes the necessary contents for the part replacement / production. Please follow the instructions of XRAY T4 to assemble the parts not included.

キットに含まれる主なパーツ　Main parts included in the kit

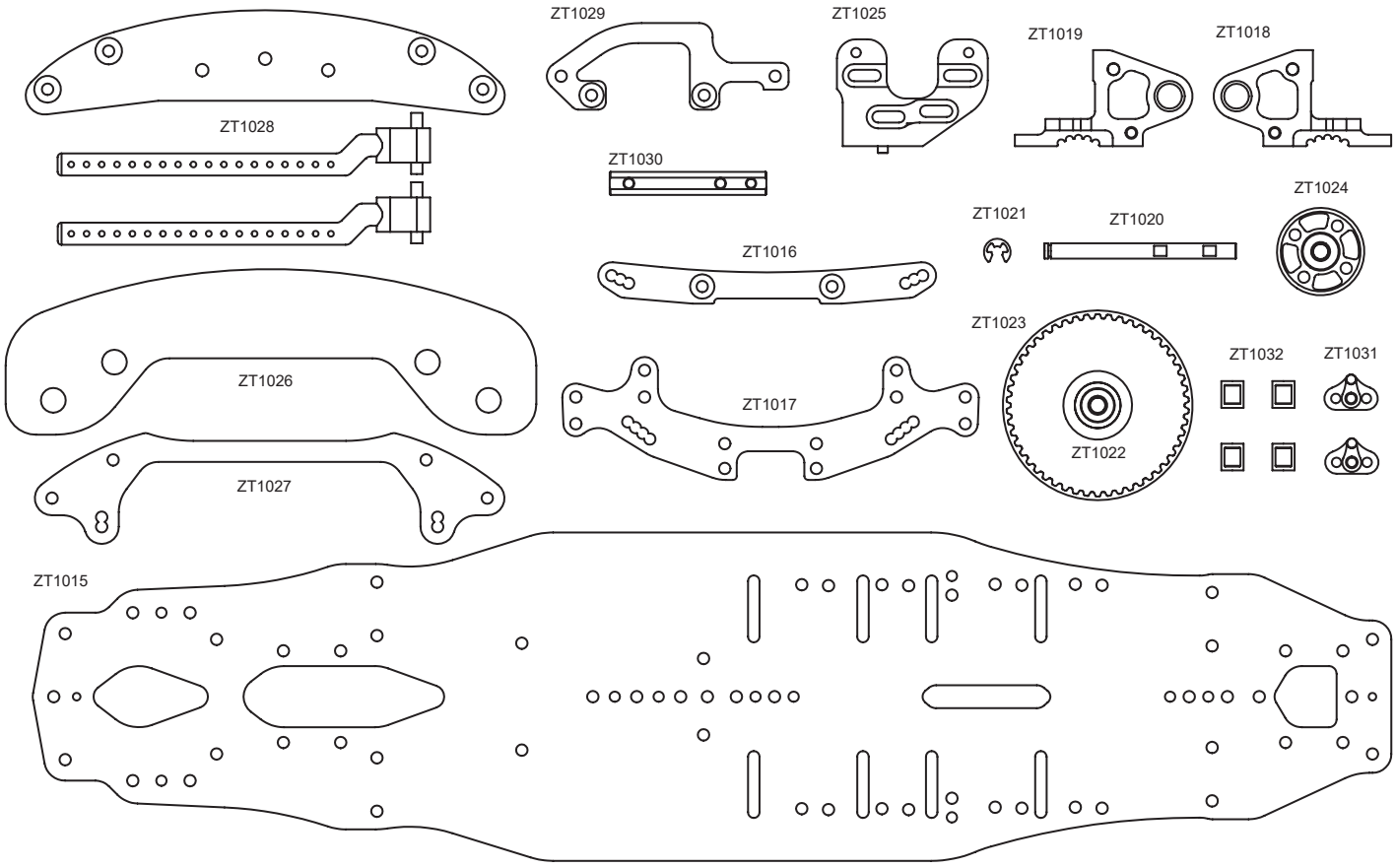

ビス、ナット、ベアリングなどショートパーツは省略してあります。
Short parts such as screws, nuts and bearings are omitted.

ZT1015	カーボンシャーシ	Chassis GRAPHITE
ZT1016	カーボンフロントダンパーステー	Shock Tower Front GRAPHITE
ZT1017	カーボンリアダンパーステー	Shock Tower Rear GRAPHITE
ZT1018	アルミアッパーバルクヘッドL	ALU Upper Bulkhead【L】
ZT1019	アルミアッパーバルクヘッドR	ALU Upper Bulkhead【R】
ZT1020	カーボンスチールレイシャフト	Carbon Steel Layshaft
ZT1021	Eリング　5個入り	E ring 5pcs
ZT1022	アルミプーリー（18T）	ALU Pulley 18T
ZT1023	ドライブベルト(150mm)	Drive Belt 3x150mm
ZT1024	アルミスパーギアアダプター	ALU Spur gear adapter
ZT1025	アルミモーターマウント	ALU Motor mount
ZT1026	ウレタンバンパー	FOAM BUMPER
ZT1027	カーボンフロントバンパーサポート	Front bumper support GRAPHITE
ZT1028	フロントバンパー&リアボディポスト	Front bumper & rear body post
ZT1029	カーボンモーターマウントサポート	Motor mount support GRAPHITE
ZT1030	アルミクーリングファンステー	ALU Cooling fan stay
ZT1031	アルミバッテリーホルダーベース	ALU Battery holder base
ZT1032	アルミDカットスペーサー 7mm	ALU D cut spacer L:7mm

駆動部品の組立 Assembling of drive parts

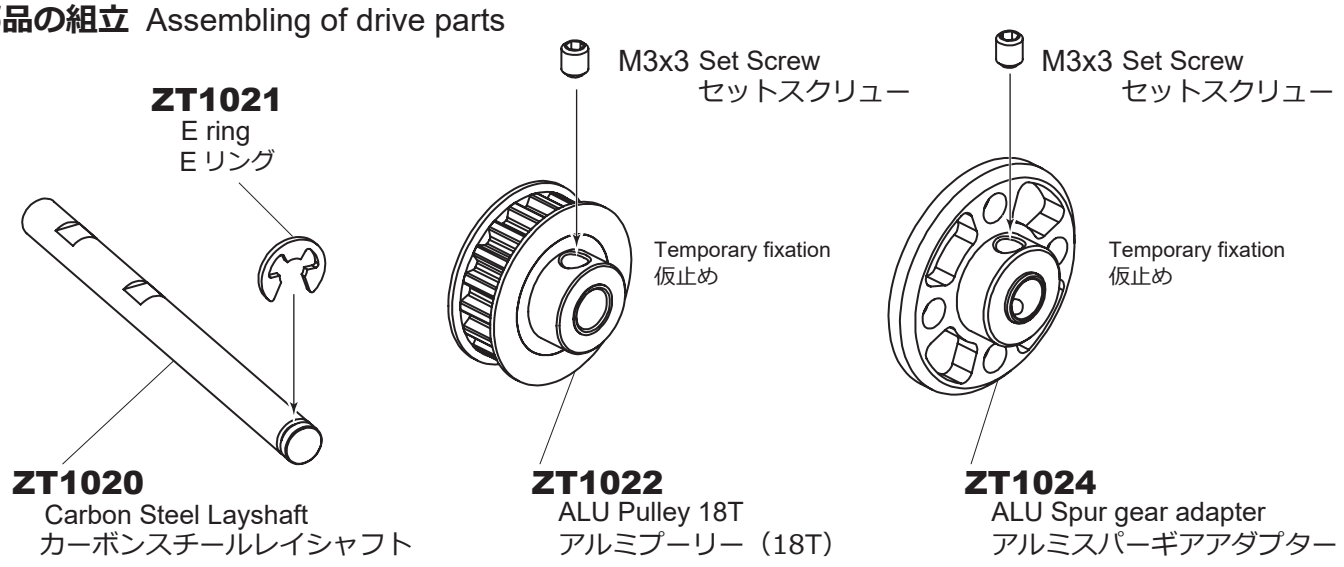

フロントボディポストの加工・取付 Processing and mounting of front body post

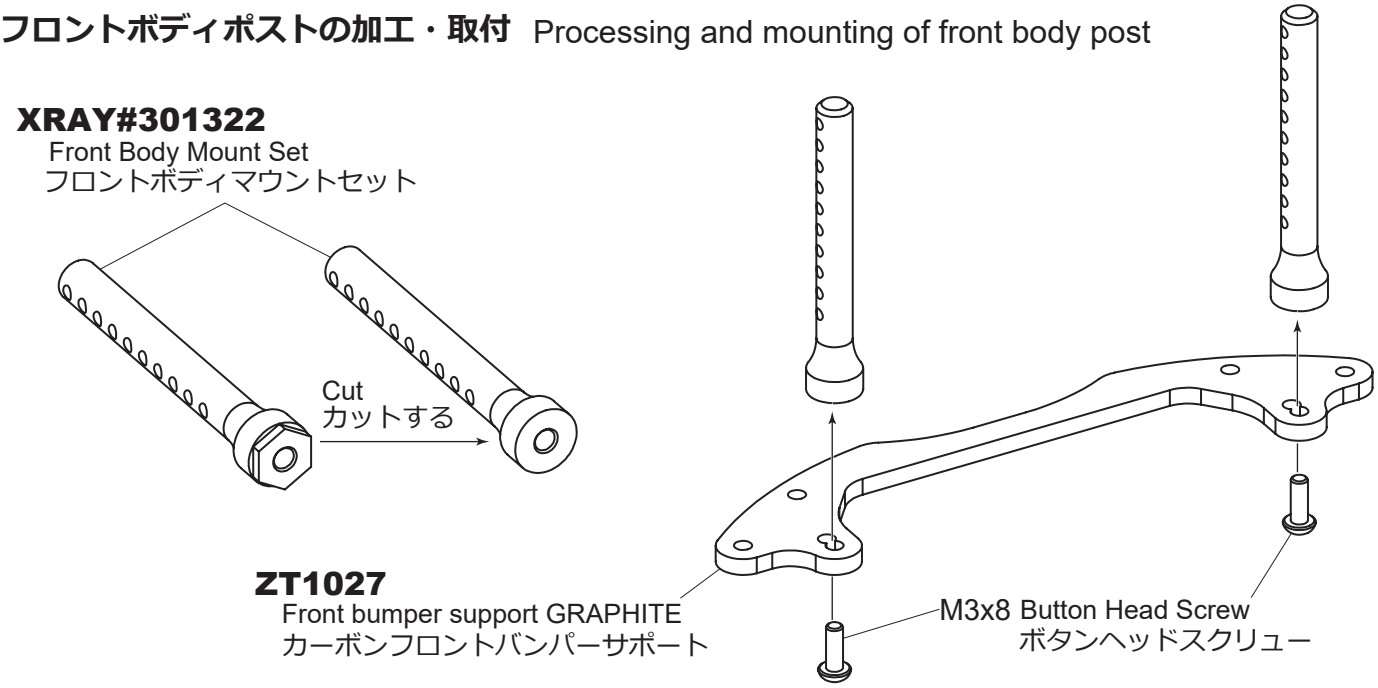

バッテリーストッパーの組立
Assembling the battery stopper

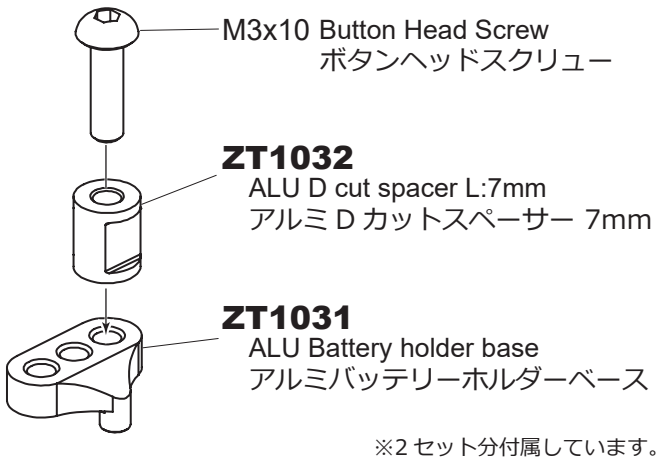

※2 セット分付属しています。
※It comes with 2 sets.

モーターマウントの組立
Assembling the motor mount

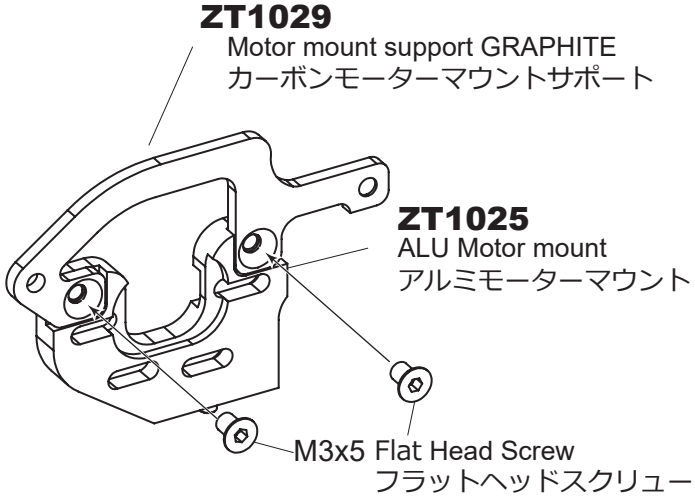

フロントダンパーステーの組立 Assembly of front damper stay

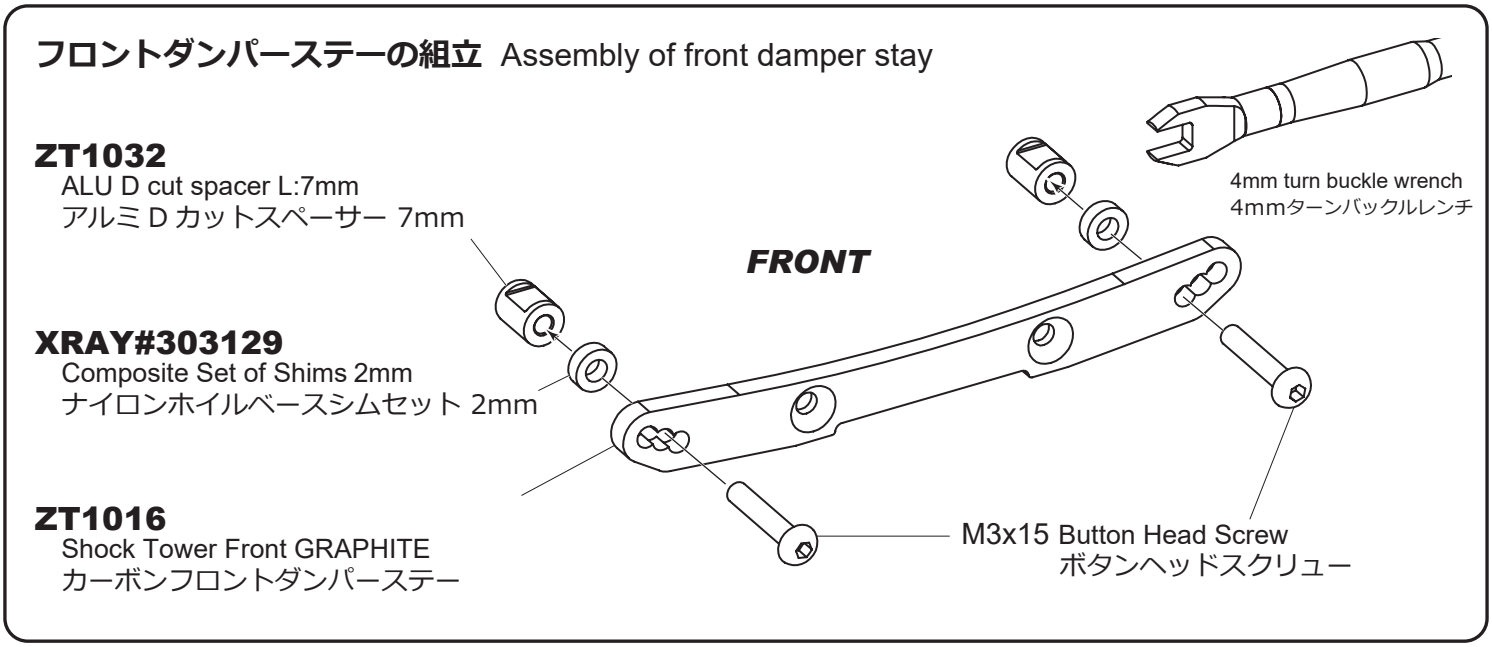

リアダンパーステーの組立 Assembly of rear damper stay

使用するボディに合わせて取付位置を選択します。
Select the mounting position according to the body shell to be used.

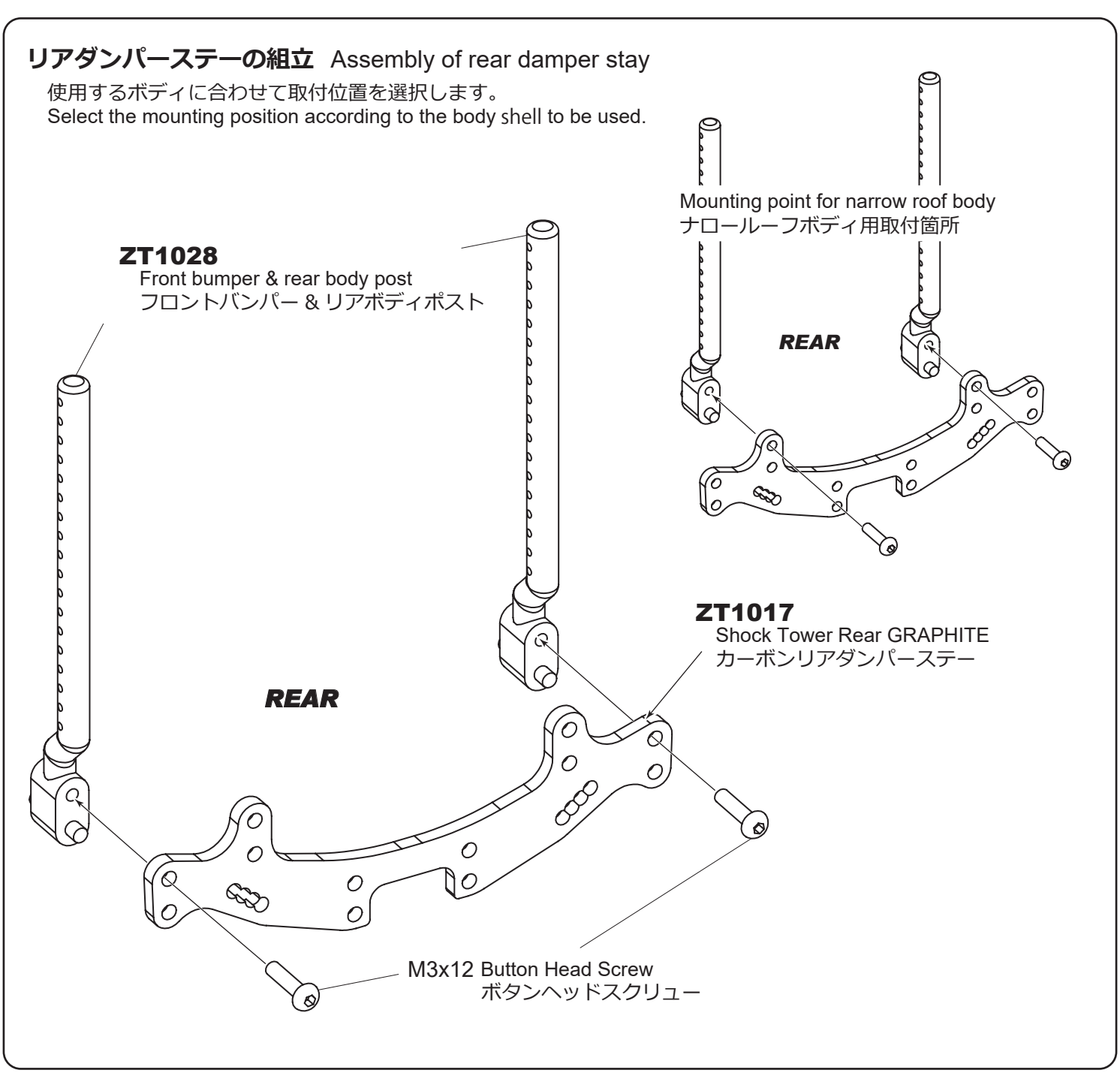

フロントバンパー / バッテリーホルダーの取付
Installation of front bumper / battery holder

XRAY#306184
Long Composite Battery Backstop
ロング Lipo バッテリーストッパー

OR

XRAY#306186
ALU LiPo Battery Backstop
アルミロング Lipo バッテリーストッパー

XRAY#306233
Graphite Floating Servo Holder
カーボンフローティングサーボホルダー

ZT1015
Chassis GRAPHITE
カーボンシャーシ

REAR

Battery stopper
バッテリーストッパー

M3x5 Flat Head Screw
フラットヘッドスクリュー

M3 Nut
ナット

ZT1010【*Option*】
ALU FLOATING SERVO HOLDER Orange
アルミフローティングサーボホルダー オレンジ

OR

ZT1011【*Option*】
ALU FLOATING SERVO HOLDER Black
アルミフローティングサーボホルダー ブラック

FRONT

ZT1028
Front bumper & rear body post
フロントバンパー & リアボディポスト

M3x8 Flat Head Screw
フラットヘッドスクリュー

ZT1036【*Option*】
Brass BalancingWeight 30g
真鍮バランスウェイト 30g

ZT1035【*Option*】
Brass BalancingWeight 15g
真鍮バランスウェイト 15g

モーターマウント・バルクヘッドの取付
Installation of motor mount and bulkhead

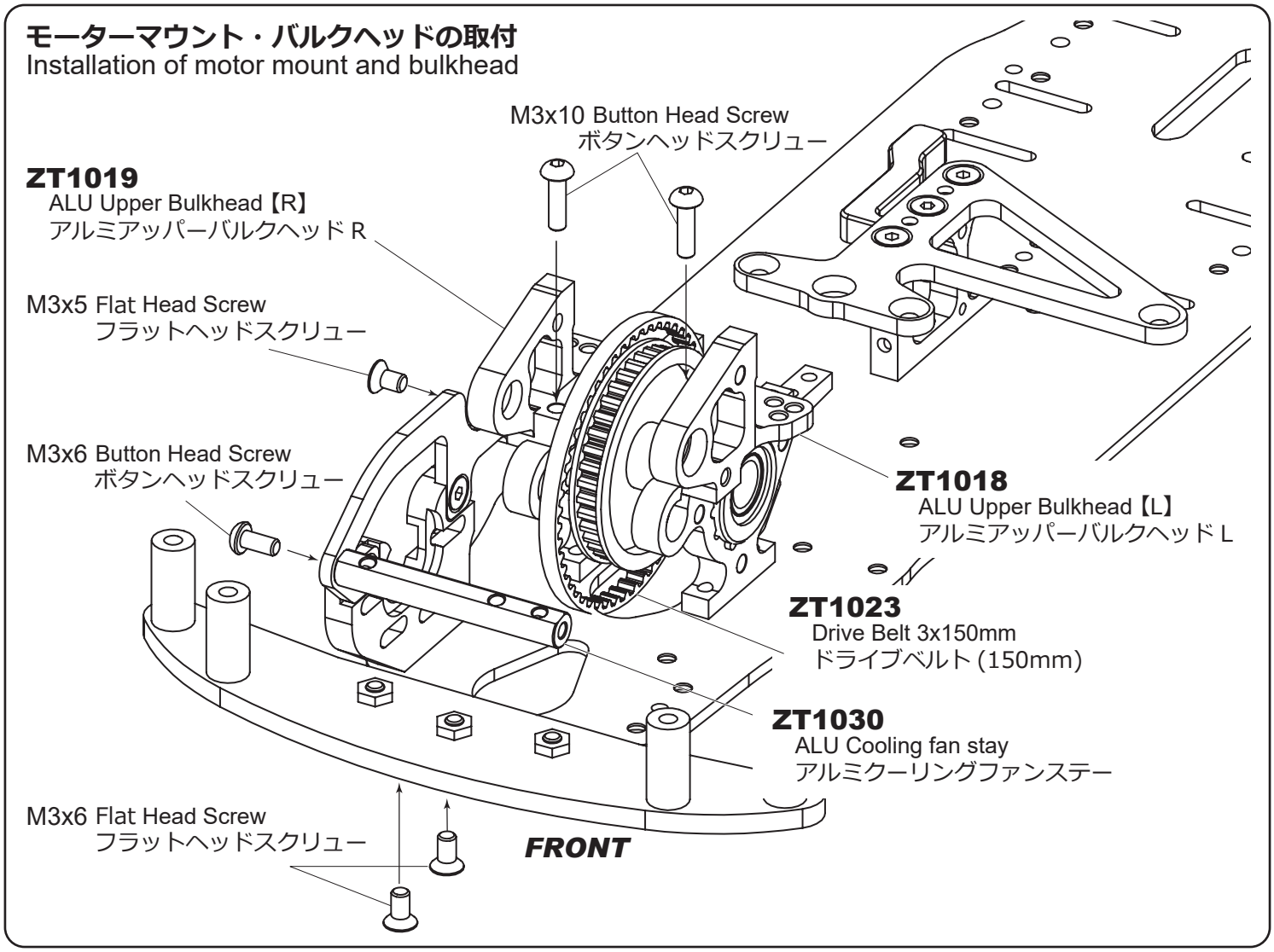

駆動用パーツの取付
Installation of driving parts

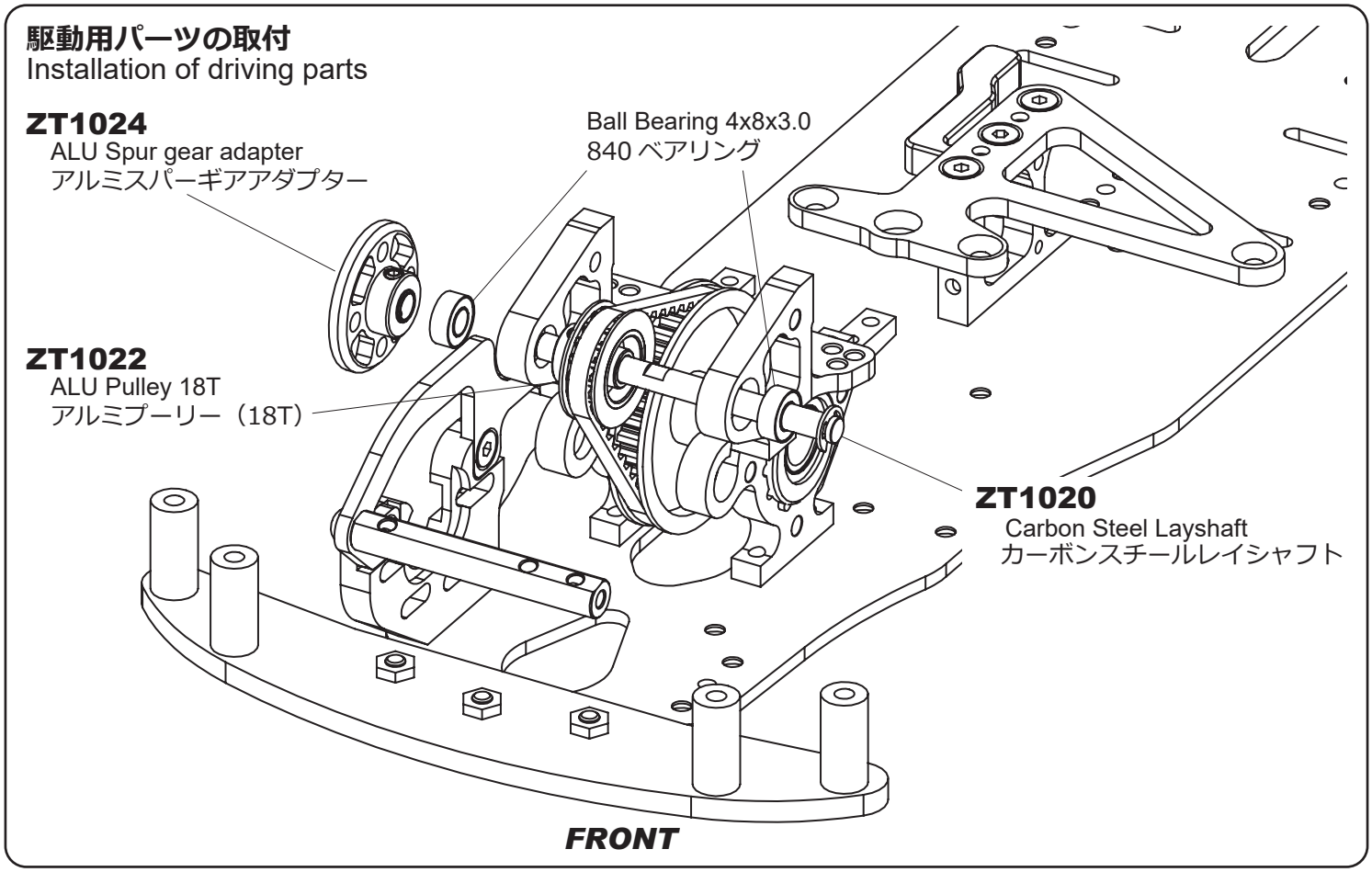

ダンパーステーの取付 Installation of damper stay

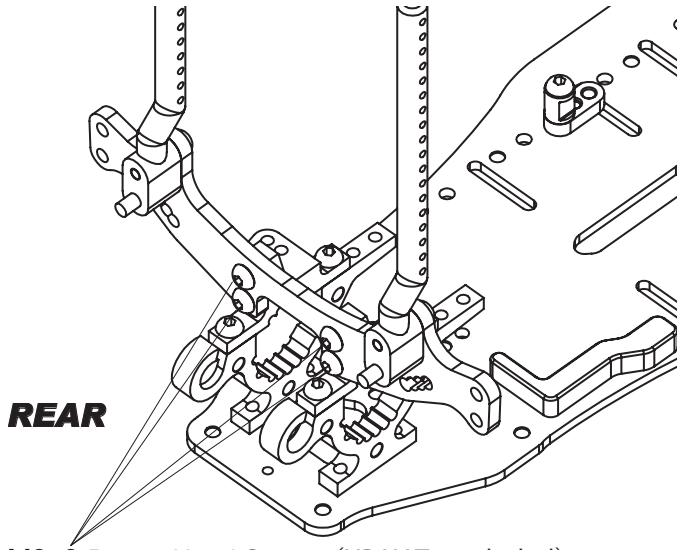

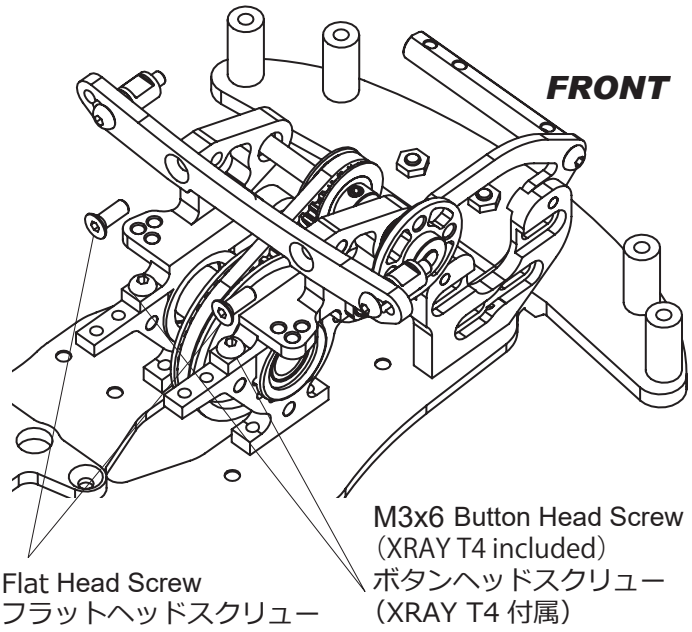

アッパーデッキの取付
Installation of Upper deck

M3x6 Button Head Screw（XRAY T4 included）
ボタンヘッドスクリュー（XRAY T4 付属）

XRAY#301198
T4 Uppre Deck 2.0mm　GRAPHITE
カーボンアッパーデッキ 2.0mm

M3x6 Button Head Screw
（XRAY T4 included）
ボタンヘッドスクリュー
（XRAY T4 付属）

※バッテリー搭載時アッパーデッキとの間に隙間が生じる場合は付属のスポンジテープ等を貼り、調整してください。

※When a gap occurs between the upper deck and the battery installed, paste the attached sponge tape etc and adjust it.

ZT1033【*Option*】
T4 FWD exclusive Graphite Upper Deck 2.0mm
FWD 専用カーボンアッパーデッキ

バンパーサポート・ウレタンバンパーの取付
Installation of bumper support · form bumper

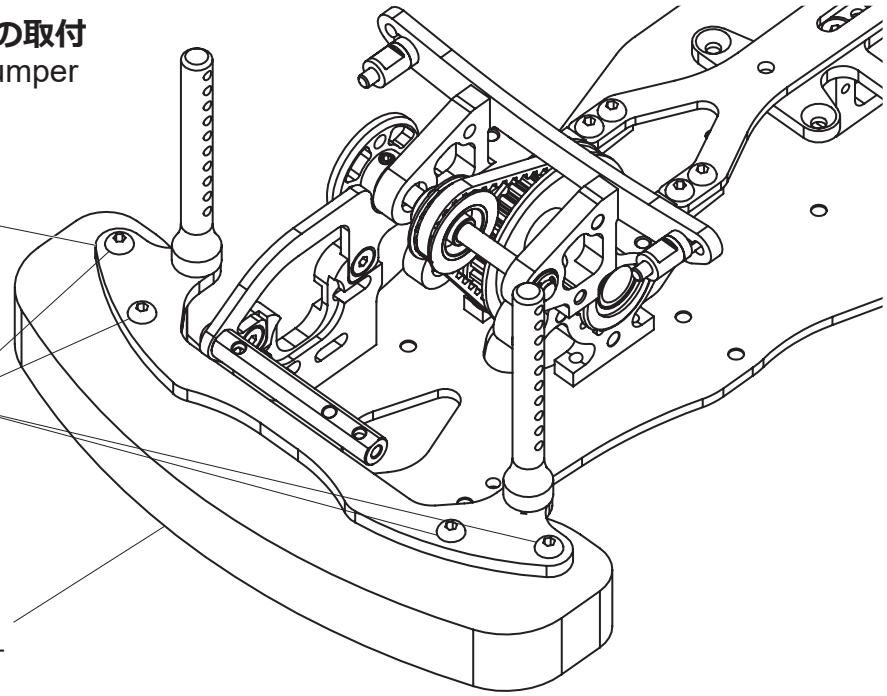

フロントスタビライザーの取付（オプション）
Installation of front anti-roll bar (option)

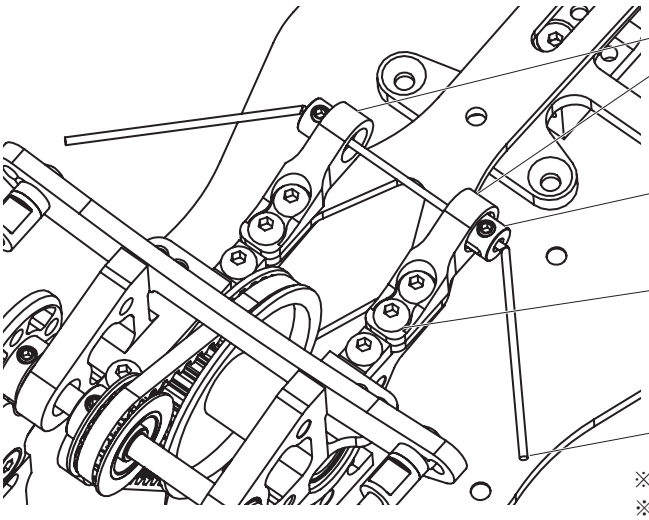

ZT1034【*Option*】
ALU Anti-roll bar holders(L+R)
スタビライザーホルダー (L+R)

XRAY#303432-O
ALU Anti-Roll Bar Bushing-Orange
アルミアンチロールバーカラー

M3x8 Button Head Screw
ボタンヘッドスクリュー

XRAY#302802~302806
Front Anti-Roll Bar
フロントアンチロールバー 1.2~1.6

※XRAY＃362652 ボールエンド L10mm【4.9mm/2pcs】を別途ご購入ください。
※Please purchase "XRAY # 362652 ball end L 10 mm【4.9 mm / 2 pcs】" separately.

ドライブシャフトピンナイロンキャップについて
About Drive Shaft Replacement

駆動方式にデファレンシャルギア（＃304900）を選択する場合はフロントドライブシャフトにドライブシャフトナイロンキャップを移設してください。

When using a differential gear as the driving method, please move the Drive Shaft Replacement Plastic Cap to the front drive shaft.

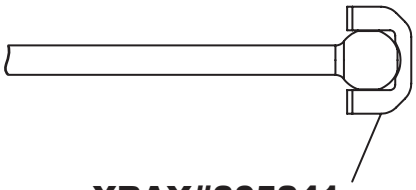

XRAY#305241
Drive Shaft Replacement Plastic Cap
ドライブシャフトナイロンキャップ

カーボンスチールリアアクスルについて（オプション）
About Carbon Steel Rear Axle【Option】

駆動ロスを軽減するために専用のリアアクスルをご用意いたしました。

This product is a dedicated rear axle to reduce drive loss.

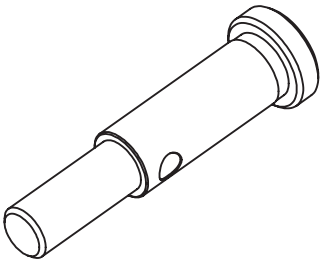

ZT1037【*Option*】
Carbon Steel Rear Axle
カーボンスチールリアアクスル

ローギア用プーリー＆ベルトセットについて（オプション）
About pulley & belt set for low gear

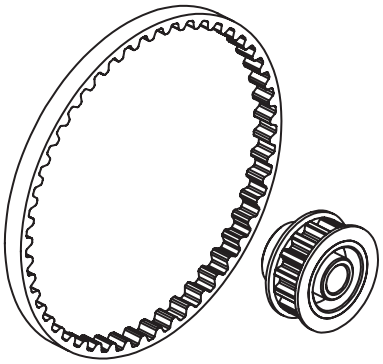

ZT1038【*Option*】
Pulley & belt set for low gear
ローギア用プーリー＆ベルトセット

幅広いギア比に対応させるためにローギア用プーリーとベルトのセットをオプションにて用意いたしました。
一次減速比が 2.11→2.53 に変更可能です。

In order to correspond to a wide range of gear ratios, we prepared a set of low gear pulleys and belts as options.
The primary reduction ratio can be changed from 2.11 → 2.53.
上記セットの補修パーツもご用意いたしました。
We also prepared repair parts of the above set.

ZT1039【*Option*】
ALU Pulley 15T
アルミプーリー（15T）

ZT1040【*Option*】
Drive Belt 3x147mm
ドライブベルト (147mm)

アジャスタブルバッテリーホルダーについて（オプション）
About Adjustable Battery Holder

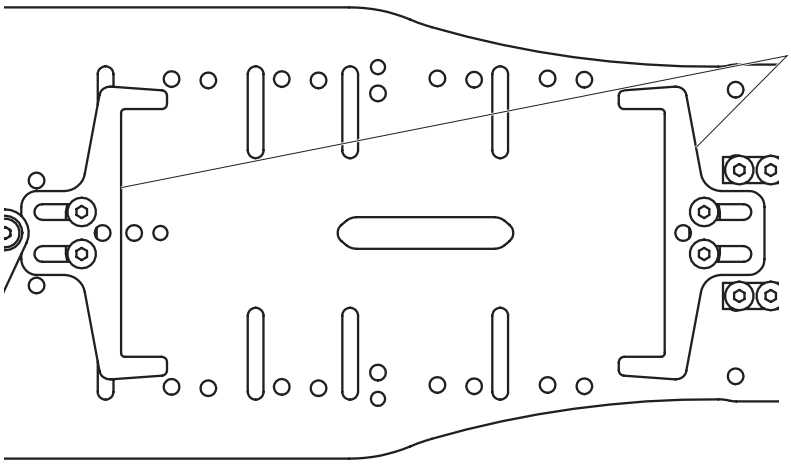

ZT1041【*Option*】
Carbon Adjustable Battery Holder Set
カーボンアジャスタブルバッテリーホルダーセット

この製品は繊細な重量バランス調整をするためのアジャスタブルバッテリーホルダーです。

This product is an adjustable battery holder for delicate weight balance adjustment.

基本推奨セットについて　About basic recommendation set

T4 FWD Conversion Kit Setup Sheet	Front	Rear
RideHeight（車高）	5.0mm	5.2mm
Shock oil（ショックオイル）	#550	#350
Shock Spring（ショックスプリング ）	SMJ Pink	SMJ Blue
Down Stop【Suspin center】ドループ高(サスピン中心)	9.5mm	8.5mm
Camber （キャンバー角 ）	1.5°	2.0°
Toe angle（トー角）	0.5°（Out)	R2.5°(In)
Anti-Roll Bar （スタビライザー）	1.5mm	1.2mm
FrontDifferential gearOil（フロントデフオイル）	30K	

フロントデフオイルは、＃30Kを基準とし、硬くすると加速力に優れ、柔らかくするとステアリング特性が向上します。
The front differential oil is based on # 30K, it is excellent in accelerating power when it is hardened, and steering characteristic improves if softened.
バッテリー搭載位置は、前側にすると加速力に優れ、後ろ側にすると、リアタイヤのトラクション性能が向上します。横向きに搭載(ショートリポ＆フルサイズリポ共に)すると、さらにコーナーリング時のトラクション性能が向上し、ローグリップコンディションに適しています。
Battery installation position is excellent in acceleration power when it is on the front side and traction performance of the R tire is improved if it is on the rear side.
In addition, when installed sideways (Short lipo & full size lipo), further improvement in traction performance at cornering, suitable for low grip condition.

ZEROTRIBE 52-1 8-C Otsubo,Fujie,Higashiura-cho,Chita-gun,Aichi-ken,Japan 470-2105
ゼロトライブ　〒470-2105 愛知県知多郡東浦町藤江大坪 52-1 8-C E-mail: info@zerotribejapan.com